ZEMAG
Since 1855

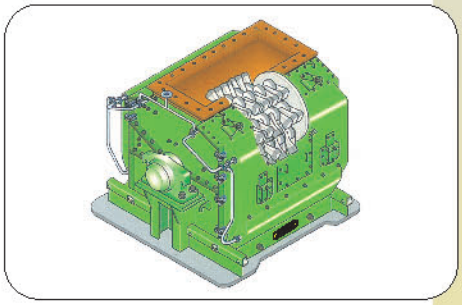

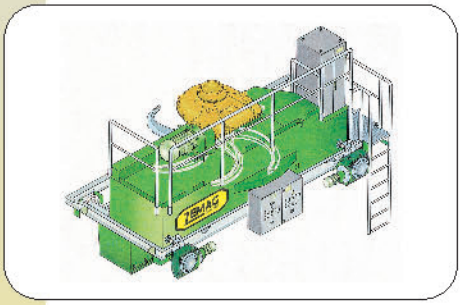

Experience
for
more than
155 years

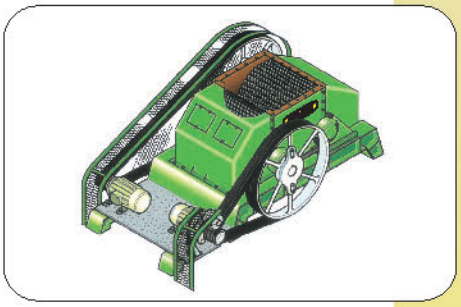

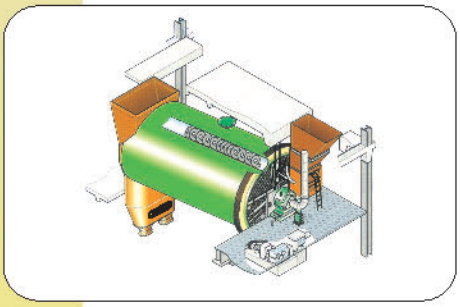

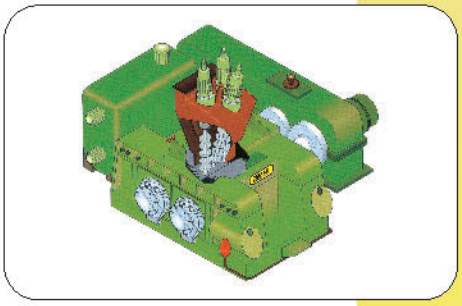

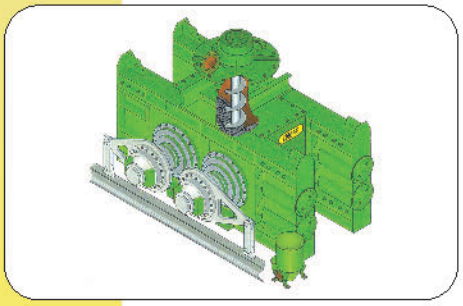

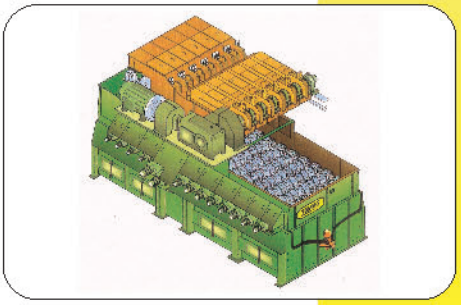

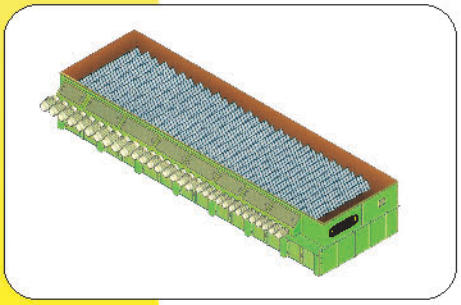

References

公司简介

上海泽玛克敏达机械设备有限公司成立于2002年6月，公司总部位于上海陆家嘴。公司分别于2006年、2007年收购了德国泽玛克机械制造有限公司的技术研发团队和知识产权，并以此在德国ZEITZ市成立了德国泽玛克机械制造有限公司，建立了先进的技术设计研发中心及制造基地，与国内的技术设计研发中心及制造基地优势互补，共同为国内外客户服务。

我司专业致力于各种物料运输和物料处理相关的机械设备和技术服务。特别在褐煤干燥、成型领域，我司有着155年的处理经验。

公司具有进出口经营权，长期有目标地活跃在国内外市场，提供以下设备和技术服务：

一是各种物料处理设备及技术服务，如用于处理煤（特别是褐煤）、石灰石等物料处理工艺技术及物料处理设备，包括各种破碎机，筛分机，混合机,给料机，干燥机，成型机等。

二是各种物料的传送运输技术及设备，如斗提机及垂直提升机等。

我司在国内外的相关行业领域，通过精诚合作建立起良好的声誉。我公司已经为各大电厂的输煤系统，化工行业，钢铁行业，煤炭行业提供高质量的机械产品。用户包括洛阳新安电力集团，江苏大屯矸石电厂，石家庄热电厂，保定热电厂，广西合山电厂，宜宾电厂，华能济宁电厂，淄博山国电热电有限公司，河南神火集团等五大电力集团。锦州石油化工公司，宝钢，马鞍山钢铁股份有限公司，大庆石化，河南中原大化等各大石化集团和钢铁集团公司。神华集团等煤炭集团公司等。我司在国际市场上有着众多良好的运行业绩，包括德国的RWE电厂，德国著名的黑水泵干燥成型工厂，澳大利亚褐煤干燥成型厂，俄　斯国家电力公司，印尼国家电力公司等。

公司适应全球化进程，积极进取，进行技术研发和领域拓展，公司在褐煤干燥、成型的处理技术处于全国领先地位，并在钾盐颗粒化、钢铁容器制造、海底沉积物选矿、垃圾固缩等领域取得突破性进展。

我司将坚持以诚待人，实事求是的原则，始终把用户的需求放在第一位，为用户提供优质的产品和服务。

原德国泽玛克机械制造有限公司简介：

德国泽玛克机械制造有限公司（简称ZEMAG）是德国莱比锡地区历史最悠久和最富有传统的重型机器及设备制造企业。公司成立于1855年，专利致力为型煤生产、煤的加工、钾盐颗粒化以及钢铁容器等领域提供有益于环境的、高效的设备。1990年公司转变为有限责任公司。公司保留了“泽玛格”这一富有传统意义的、载有我司在过去155年的业务活动中获得的世界性声誉的名称。

德国泽玛克机械制造有限公司是德国专业从事选煤成套设备和煤炭精选工艺技术及设备的公司，特别是在褐煤干燥成型领域，处于世界领先地位。依托于公司工程师和技术人员的专业技能，我司在规划、设计型煤厂以及生产加工型煤方面拥有最先进的技术和丰富的经验，为顾客的各种要求提供理想的解决办法。我司不仅能制造提供煤炭、石灰石等物料精选加工成套设备、电厂建设设备、各种输送设备和造粒成型设备系统，我们还可以提供规划设计开始到设备的设计制造交货。随着公司业绩的推广，我司很快就在机器和工业设备的生产、机器及成套设备组装领域赢得声誉。我们在世界上很多国家有着很多良好的运行业绩，包括德国的RWE电厂，德国著名的黑水泵干燥成型工厂，澳大利亚褐煤干燥成型厂，俄　斯国家电力公司，印尼国家电力公司等等。

高质量的专业人员及拥有的技术设备是达到高技术要求的保证。在我司的员工结构中，工程师的比例占全体员工的39%，这在普通钢铁、机械制造以及操作控制和调节技术上现有的潜力在稳定、高水平的产品标准上得到反映。泽玛格公司质量保证建立在符合DIN IS09001标准的基础之上。

作为私有化的现代化企业，结合公司工程技术人员和技术工人的能力，公司在不断地有目标地活跃在国际市场。这一切构成了德国泽玛克机械制造有限公司稳健发展的基础。

1.Complete Plants

ZEMAG has carried out complete planning and partly supply of components as well as turnkey erection of more than 28 Coal Preperation Plants for Power Stations and Briquetting Factories.

Till present, there have been delivered 27 turnkey plants for manufacturing potash fertilizers using the process of press granulation of Potassium salt.

Turnkey Coal Handling Plants

Plant	Customer	Location	Capacity	Date of Commissioning
Lignite Handling Plant for Briquetting Factory	Galabovo 6000 Stara Zagora (Bulgaria)	Mariza Ost (Bulgaria)	1,46 Mio t/a briq. output	1961-1966
Lignite Handling Plant for Briquetting Factory-Mitte	LAUBAG An der Heide 03139 Schwarze Pumpe (Germany)	Schwarze Pumpe (Germany)	2.99 Mio t/a output	1963-1964 retrofitted between 1982-1990
Lignite Handling Plant for Briquetting Factory	Sokolovske Strojirny Podhradska 5,35002 Cheb (Czech Republic)	Vresova (Czech Republic)	1,100,000 t/a	1966-1968
Lignite Handling Plant for Briquetting Factory-West	LAUBAG (see abov e)	Schwarze Pumpe (Germany)	4,2 Mio t/a output install. max. coal handling capacity: >1600 tph	1959
Lignite Handling Plant for Briquetting Factory-Phönix	MIBRAG mbH Wiesenstr. 20 06727 Theißen (Germany)	Mumsdorf (Germany)	850,000 t/a	1987-1991
Ext. Coal Handling Plant Profen for Power Station Schkopau (Germany)	MIBRAG mbH Wiesenstr. 20 06727 Theißen (Germany)	Profen (Germany)	intermittent 4800 t/h	1995
Coal Handling Plant for Power Station Schwarze Pumpe (Germany)	LAUBAG/VEAG	Schwarze Pumpe (Germany)	2x800 MW	1998
Ext. Coal Handling Plant North Chennai	Tamil Nadu Electricity Board	North Chennai (Madras) India	total system capacity 4000 t/h	planned 2000

Turnkey Lignite Briquetting Plants

Plant	*Customer*	*Location*	*Capacity*	*Date of Commissioning*
Lignite Briquetting Factory	Galabovo 6000 Stara Zagora (Bulgaria)	Mariza Ost (Bulgaria)	1,46 Mio t/a briq. output	1961-1966
Lignite Briquetting Factory-Mitte	LAUBAG An der Heide 03139 Schwarze Pumpe (Germany)	Schwarze Pumpe (Germany)	2.99 Mio t/a output	1963-1964 retrofitted between 1982-1990
Lignite Briquetting Factory	Sokolovske Strojirny Podhradska 5,35002 Cheb (Czech Republic)	Vresova (Czech Republic)	1,100,000 t/a	1966-1968
Lignite Briquetting Factory-West	LAUBAG (see abov e)	Schwarze Pumpe (Germany)	4,2 Mio t/a output install. max. coal handling capacity: >1600 tph	1959
Lignite Briquetting Factory-Phönix	MIBRAG mbH Wiesenstr. 20 06727 Theißen (Germany)	Mumsdorf (Germany)	850,000 t/a	1987-1991

Extract of References 1990-2009

Coal Preparation Plant of the Thermal Power Station Schwarze Pumpe

Operator:	**LAUBAG / VEAG**
Location:	Schwarze Pumpe / Brandenburg / Germany
Operation:	base load power station
Technical data:	2 x 800 MW
Coal:	raw lignite 0…400 mm from the open pit mines of the Lausitz Coal area

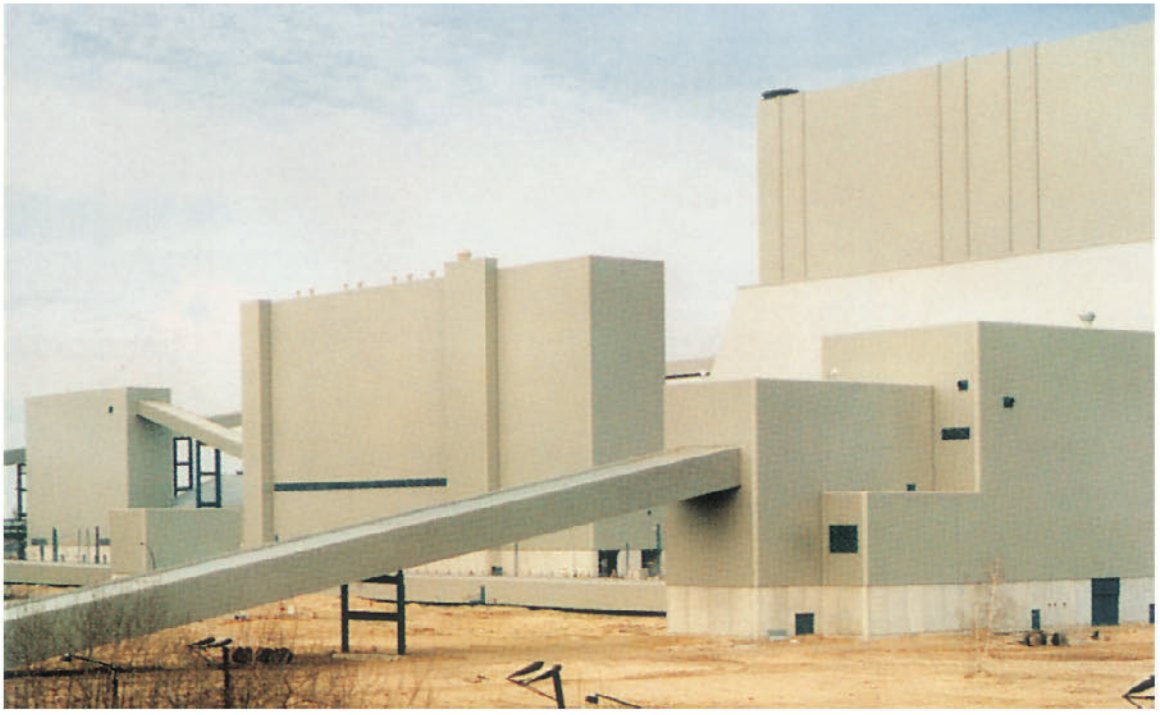

ZEMAG-delivery:

Planning, delivery, assembly, commissioning

12 bunker dischargers	800 t/h	20.5 kW
2 hammer mills	1 200 t/h	500 kW
2 roller screens	2 400 t/h	63.8 kW
2 roller screens with breaker	2 400 t/h	62.8+55 kW

dust extraction system, automatic sampling device

Offer:		March 1993
Completion	block A	July 1997
	block B	January 1998
Value:	7.85	million USD

黑水泵（Schwarze Pumpe）燃煤电厂的供煤设备

经营者：	Lausitzer Braunkohle AG（LAUBAG）
位　置：	黑水泵（Schwarze Pumpe）/Brandenburg/Deutschland
工　序：	Base load 电厂
技术参数：	2 x 800MW
煤：	Lausitz 褐煤矿区露天矿的褐煤原煤，粒度：0 ~ 400mm。

ZEMAG 提供的有：

计划、供货、安装、调试投产：

12 台料仓式卸料器，	能力：800 t/h	功率：20.5 kW
2 台锤磨机，	能力：1 200 t/h	功率：500 kW
2 台辊轴筛，	能力：2 400 t/h	功率：63.8 kW
2 台带破碎机构的辊轴筛：	能力：2 400 t/h	功率：62.8+55 kW

粉尘收集系统，自动取样装置。

开始时间：1993年3月

完成时间：计划：A装置，1997年7月

B装置，1998年1月

价值：785万 美元

Coal Crushing and Screening plant in the open pit mine Profen

Operator:	**Mitteldeutsche Braunkohle AG** (MIBRAG)
Location:	Profen / Saxonia-Anhalt / Germany
Operation:	crushing and processing plant for raw lignite
Technical data:	The open pit mine Profen delivers 10 million t Coal per year; the trench bunker is 600 m long; Storage: 300 0000 t Coal; the operational capacity of the crushing and screening plant is 4 800 t per hour, 300 t per hour for lorry loading
Coal:	0.8 t/m^3 , 53% moisture, 0...350 mm grain size



ZEMAG-delivery:

Planning, delivery, assembly, commissioning
- 3 roller screens
- 3 hammer mills
- 10 belt conveyors
- 2 belt gantries, magnetic separator, dust extraction system, dust collector, noise protection walls, pneumatic syst., central lubrication, assembly crane, building elevator, lift construction, steel construction, electro-technics, control system

Offer:	September 1993
Completion:	September 1995
Value:	16.1 million USD

Profen 露天矿褐煤原煤的破碎和筛分设备

用户：MIBRAG Mitteodeutsche Braunkohlengesellschaft mbH
位置：Profen/Saxonia-Anhalt/德国

工艺：褐煤原煤的破碎和加工设备
技术参数：Profen 露天矿每年提供 1000 万吨的煤炭；
其巨大的料仓长 600 米，可以存储 30 万吨煤炭；
破碎和筛分设备的生产能力达 4800 吨/小时，装车能力达 300 吨/小时。

煤：视密度 0.8 t/M^3，水分 53%，粒度 0 ~ 350mm

ZEMAG 提供的有：

计划、供货、安装、调试投产：

3 台辊轴筛
3 台锤磨机
10 条皮带机
2 座皮带桥，电磁除铁器，粉尘回收系统，除尘器，隔音墙，气动系统，集中润滑系统，快速安装起重机，货运电梯，提升机
建筑物，钢结构件，电子技术，控制系统

开始时间：1993年9月
完成时间：1997年9月

价值：1610万 美元

Hopper and Feeder-Breaker in the Mine Profen

Operator:	**Mitteldeutsche Braunkohle AG** (MIBRAG)
Location:	Profen / Saxonia-Anhalt / Germany
Operation:	unloading bunker for trucks (120 t) breaking and feeding of lignite to a belt conveyor
Technical data:	througput 1500 tons per hour
Coal:	lignite from the open cast mine Profen



ZEMAG-delivery:

Planning, delivery, assembly, commissioning

bunker 250 m^3 (hopper) with lining
feeder-breaker
construction, steel construction, electro-technics, control system

Offer:	June	1995
Completion:	October	1995

Value: 1.64 million USD

Profen 露天矿的料仓和带破碎机构的给煤机

用户：	MIBRAG Mitteodeutsche Braunkohlengesellschaft mbH
位置：	Profen/Saxonia-Anhalt/德国
工序：	货车的卸料仓（120吨） 用带破碎机构的给煤机取样、破碎和供煤
技术参数：	能力为 1500t/h
煤：	Profen 露天矿的褐煤

ZEMAG 提供的有：

计划、供货、安装、调试及交付使用：

250M^3 的带衬套的料仓；
带破碎机构的给煤机
建筑物、钢结构件、电子技术、控制技术

开始时间： 1995年6月
完成时间： 1995年10月

价值： 164万 美元

Coal Handling Plant of the Power Station Schkopau

Operator:	**VEBA Kraftwerke Ruhr / Saale Energie GmbH**
Location:	Schkopau / Saxonia-Anhalt / Germany
Operation:	base load Power Station
Technical data:	900 MW
Coal:	Raw Lignite 0...60 mm from the open pit mine Profen



ZEMAG-delivery:

Delivery

Coaling of the Mills:

2 x 8	Bunkers
2 x 24	Bunker Discharge Conveyors
2 x 14	Belt Conveyors

Offer:		June 1994
Completion:	Block A	August 1995
	Block B	July 1996
Value:	7.7 million USD	

发电厂的磨煤设备（Schkopau）

用户：	VEBA Kraftwerke Ruhr/Saale Engergie GmbH
位置：	Schkopau/Saxonia-Angalt/德国
工艺：	电厂供煤
技术参数：	2 x 450MW
煤：	从 Progen 露天矿开采的褐煤原煤，粒度 0 ~ 50mm

ZEMAG 提供的有：

提供：

磨煤设备：

2 x 8M^3 料仓

2 x 24M 卸料运输带

2 x 14M 皮带运输机，包括驱动装置、机头、机尾

开始日期： 1994年6月

完成日期： 1995年8月

投入运行： 1996年7月

价值： 770万 美元

Wet Ash Hankling and Removal of the Coal Power Station Boxberg IV

Operator:	**Vereinigte Energiewerke AG** (VEAG)		
Location:	Boxberg / Saxony / Deutschland		
Operation:	thermal power station (ash removal)		2 x 800 MW
Technical data:	capacity of ash removal	30	t/h per conveyor
	silo discharge	375	t/h

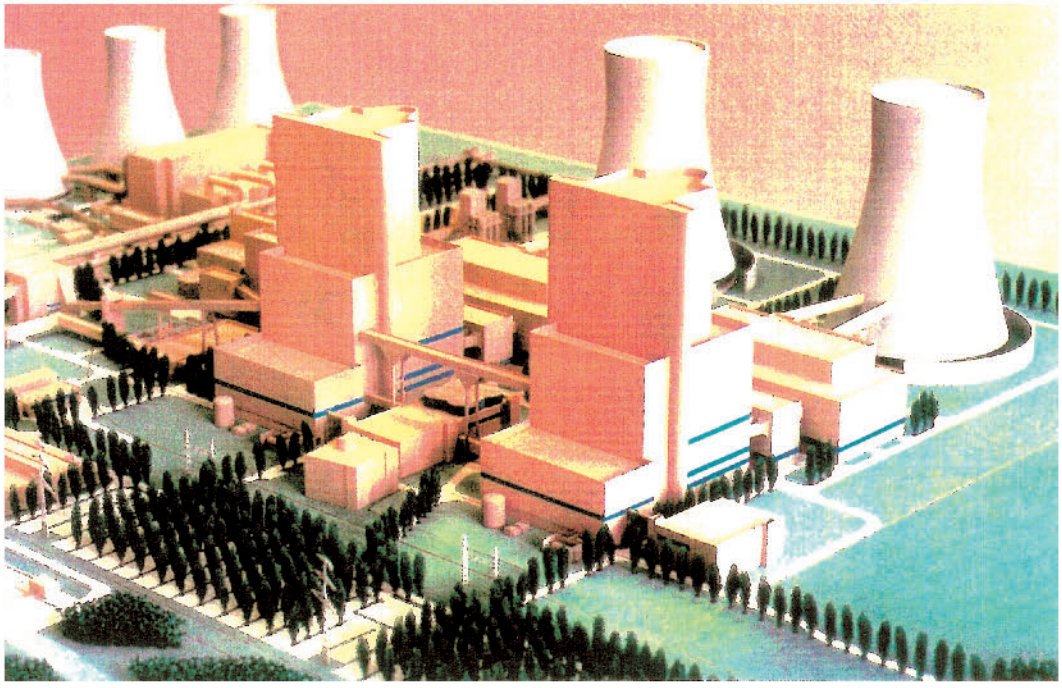

ZEMAG-delivery:

Planning, delivery, assembly, training, trail run, commissioning

1(+1)	wet slag transfer belt conveyor	9m	650mm	shiftable
(+2)	combustion chamber ash conveyors	220m	650mm	
2	combustion chamber ash inclined c.	210m	650mm	
2	reversable ash conveyors	12.5m	650mm	shiftable
	conveyor heating system			
	electric and control system			

Offer:		June 1996
Handing over:	block Q	October 1999
	(block R)	option February 2000

Value: 2 million USD

Boxberg IV 燃煤电厂的湿灰的处理及清除

用户：	Vereinigte Energiewerke AG（VEAG）
位置：	Boxberg/Saxobia/德国
工序：	热电厂（排灰） 2 x 800MW
技术参数：	排灰能力：每条输送器条板为 30t/h
	地下储仓排料能力：375t/h

ZEMAG 提供的有：

计划、供货、安装、培训、试运行、交付使用：

1（+1）湿	运输皮带，	9m/650mm（可 换 的）
（+2）燃烧室灰	运输带	220m/650mm
2 台倾斜的燃烧室灰	运输带	210m/650mm
2 台可逆动的灰	运输带	12. 5m/650mm（可 换 的）
2 台回转式犁式给煤机（料仓式卸料器）		375t/h
皮带运输机加热系统		
电器及控制系统		

开始时间：		1996年6月
合同签订时间：		1996年7月
完成时间：	装置 Q：	1999年10月
	（装置 R）：	（选在2000年2月）
价值：		200万 美元

Fuel Supply Plant of the PFBC Power Station Cottbus

Operator:	**Stadtwerke Cottbus**	
Location:	Cottbus / Brandenburg / Deutschland	
Operation:	PFBC – Power Station	200MW
Technical data:	Coal conveying capacity	70 t/h per conveyor

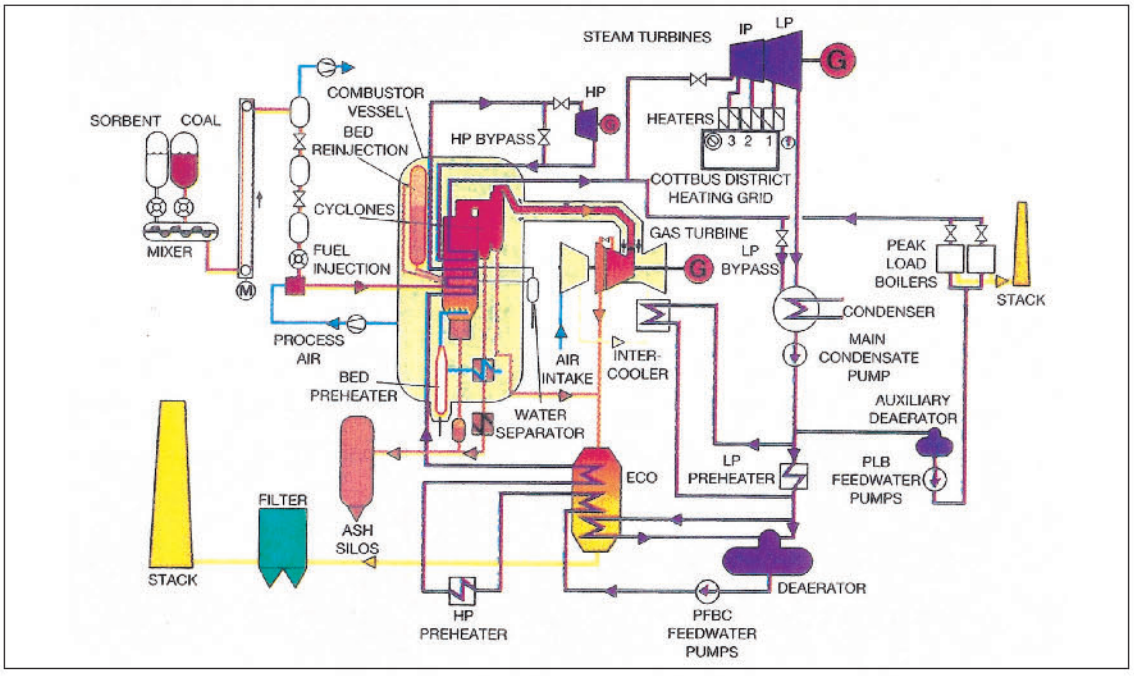

ZEMAG-delivery:

Planning, delivery, assembly, training, trail run, commissioning

2 Flexowell-vertical conveyors	43.3 m; 70 t/h; 18.5 kW
2 screw conveyors	10 m; 10.5 t/h; 4 kW
2 mixing screws	12 m; 20-70 t/h; 22 kW
4 spillage conveyors	
2 sizers	70 t/h
2 samplers	
dust extraction system	

Offer: November 1996

Handing over: December 1996

Value: 1.7 million USD

Cottbus PFBC 发电厂的燃料供应设备

用户：	Stadwerke Cottbus
位置：	Cottbus/Brandenburg/德国
工序：	PFBC 发电厂，200MW
技术参数：	煤炭运输能力；水平皮带的运输能力 70t/h

ZEMAG 提供的有：

计划、供货、安装、培训、试运行、交付使用：

2 台可弯曲的垂直皮带：	43m	70t/h	18.5KW
2 台螺旋输送机：	10m	10.5t/h	4KW
2 台螺旋式混料机：	12m	2 ~ 70t/h	22KW
4 台溢出料运输带：			
2 台筛分机：	70t/h		
2 台取样机：			
粉尘回收系统			

开始时间：	1996年11月
合同签订时间：	1997年2月
完成时间：	1999年
价值：	170万 美元

Wax Factory Amsdorf

Operator:	**ROMONTA Montanwerk Röblingen GmbH**		
Location:	Amsdorf / Saxonia-Anhalt / Germany		
Operation:	production of mining wax from Lignite		
	Production of electrical energy and steam		
Technical data:	raw coal processing plant		100 t/h
	screening plant		37.1 t/h
	pelletizing plant		3 x 4 t/h
	extraction plant	dry coal	29 t/h
		pellets	12 t/h
Coal:	Lignite with 11% wax from the open pit mine Amsdorf, 0...300 mm		



ZEMAG-delivery:

Planning, delivery, assembly, commissioning

Offer:	March	1993
Completion:	June	1995

Value: 12.85 million USD

石蜡厂的重建（Amsdorf）

用户：	ROMONTA Montanwerk Röblingen GmbH		
位置：	Amsdorf/Saxonia-Anhalt/德国		
工艺：	从褐煤中生产石蜡 以及电力和蒸气的生产		
技术参数：	原煤加工设备：		100t/h
	筛分设备：		37. 1t/h
	码垛设备：		3 x 4t/h
	粉尘回收设备：	干煤	29t/h
		码垛	12t/h3
煤：	用来自 Amsdorf 露天矿、含 11% 石蜡的褐煤， 粒度 0 ~ 300mm		

ZEMAG 提供的有：

计划、供货、安装、调试投产：

开始时间：	1993年3月
完成时间：	1995年6月
价值：	1285万 美元

Wax Factory Amsdorf

Coal processing plant:

double roll crusher
2 oscillating screens
hammer mill
Flexowell belt conveyor, tube conveyor
dust extraction system, dust collector
construction, steel construction, electro-technics

Screening plant:

2 vibration feeders
magnetic separator, dust extraction system
2 sizers
tube chain conveyor
tube conveyor
belt conveyor
construction, steel construction, electro-technics

Pelletizing plant:

3 pellet presses
3 continuous mixers
3 mixing screws
1 Flexowell conveyor
9 tube chain conveyors
dust collector, dust extraction system
construction, steel construction, electro-technics

Extraction plant:

Flexowell conveyor
vibration feeder
tube conveyor
chain conveyor
dust extraction system
construction, steel construction, electro-technics

Coal Briquette Bundle Plant Schwarze Pumpe

Operator:	**Lausitzer Braunkohle AG** (LAUBAG)	
Location:	Schwarze Pumpe / Brandenburg / Germany	
Operation:	plant for bundling and packing of briquettes	
Technical data:	25-kg-pack with hoop	
	10-kg-pack	foil pack with bail
		foil pack with hoop
		Paper-bag with bail
	palletizing	12-20 pallets per hour (10 kg)
		40-51 pallets per hour (25 kg)
Coal:	Coal briquettes, size GB 182	



ZEMAG-delivery:

Planning:

cooling plant, construction, steel construction, electric and control system, dust extraction system, dust collector, heating, ventilation, tubes, machinery, packaging machines, loading technology, filling station, outdoor installation

Realizing:

steel construction, cooling plant, dust extraction system, dust collector, heating, ventilation, tubes, filling station, loading technology

Offer:	February	1992
Completion:	May	1995
Value:	18.6 million USD	

褐煤成型的型煤厂（黑水泵，Schwarze Pumpe）

用户：	Lausitzer Braunkohle AG (LAUBAG)	
位置：	黑水泵（Schwarze Pumpe）/Brandenburg/德国	
工艺：	型煤的捆扎和包装设备	
技术参数：	25Kg包装：	环箍式包装
	10Kg包装：	带夹紧箍的银箔包装
	10Kg包装：	带环箍式的银箔包装
	10Kg包装：	带夹紧箍的纸带包装
	码垛式包装：	12 ~ 20 垛/h（10Kg）
		40 ~ 51 垛/h（25Kg）
煤：	褐煤型煤，规格：GB 182 型	

ZEMAG 提供的有：

计划：

冷却设备，结构物，钢结构物，电子和控制系统，粉尘回收系统、除尘器，加热，通风，管材，机器，包装机，装载技术，加油站，户外安装。

实现：

钢结构物，冷却设备，粉尘回收系统，除尘器，加热，通风，管材，加油站，装载技术。

开始： 1992年2月

完成： 1995年5月

价值：1860万 美元

Coal Preparation Plant of the Power Station Wählitz

Operator:	**Mitteldeutsche Braunkohle AG** (MIBRAG)			
Location:	Wählitz / Saxonia-Anhalt / Germany			
Operation:	making available of process steam for a chemical plant, long-distance energy and electrical energy			
Technical data:	fluidized bed steam boiler		150	t/h
	oil fired steam boiler		50	t/h
	oil fired hot water boiler		50	t/h
	condensate turbine		35	MW
Coal:	lignite	0.7 t/m³	0…50	mm

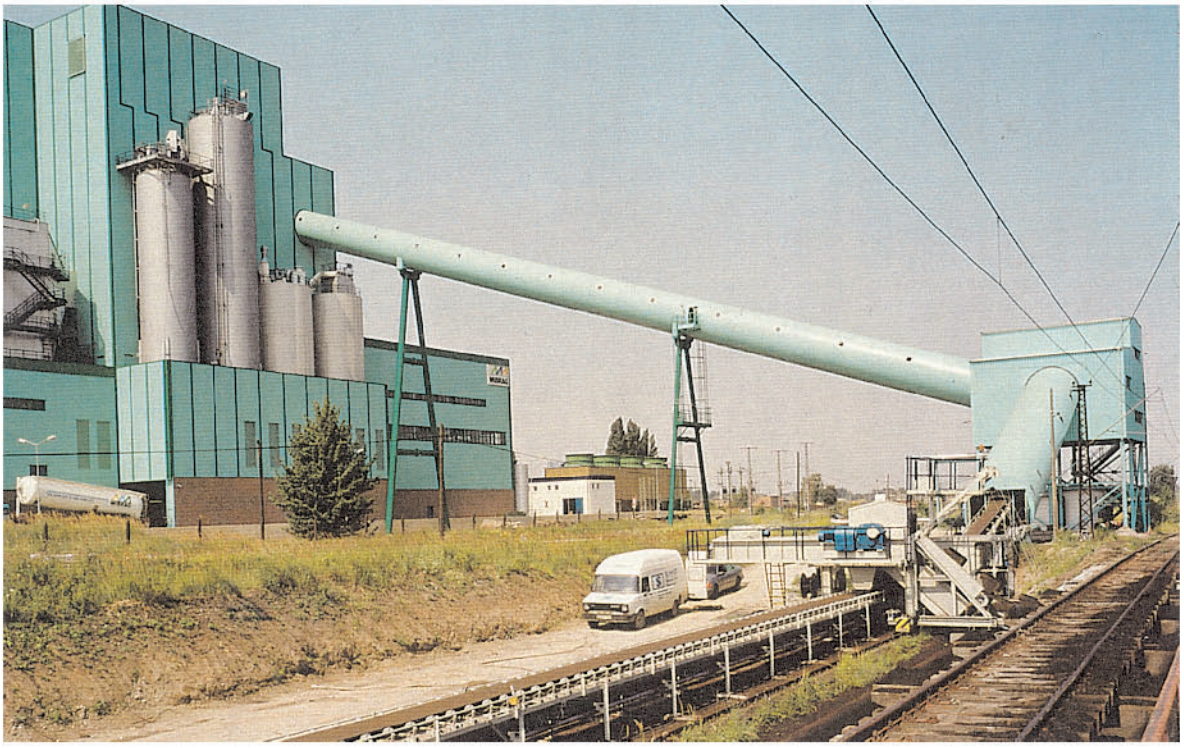

ZEMAG-delivery:

Planning, delivery, assembly, commissioning

trench bunker reclaimer	130	t/h	84 m bunker	54	kW
feeder belt conveyor	130	t/h	800 mm wide	18.5	kW
inclined conveyor	130	t/h	800 mm wide	18.5	kW
tubular belt gantry	18 degree incline				
coaling conveyor	130	t/h		5.5	kW
magnetic separator, dust extraction system, belt weigher					
steel construction	700 t		electric and control system		

Offer:	September 1991
Completion:	September 1994
Value:	3.21 million USD

工业规模电厂的供煤设备（Wählitz）

经营者：	MIBRAG Mitteldeutsche Braunkohlengesellschaft mbH	
位置：	Wahlitz/Saxonia-Anhalt/德国	
工艺：	为化工厂、远距离的能源和电力供应供应合适的蒸气。	
技术参数：	流化床蒸气锅炉	150t/h
	燃油蒸气锅炉	50t/h
	燃油热水锅炉	50t/h
	冷凝透平	35MW
煤：	褐煤	0.7t/M^3，0 ~ 50mm

ZEMAG 提供的有：

计划、供货、安装、调试投产：

槽式料仓的装载输送机	130t/h；84 M^3的料仓	54KW；
上料皮带：	130t/h；800mm 宽	18.5KW；
倾斜皮带：	130t/h；800mm 宽	18.5KW；
圆筒式皮带桥：	18。倾角	
供煤皮带：	130t/h；	5.5KW；

除铁器，粉尘回收系统，皮带称，电器及控制系统；

钢结构物： 700t

开始： 1991年9月

完成： 1994年9月

价格： 321万 美元

Coal Mixing Plant Mumsdorf

Operator:	**Mitteldeutsche Braunkohle AG (MIBRAG)**
Location:	Mumsdorf / Saxonia-Anhalt / Germany
Operation:	Two-step process for mixing crushed raw lignite with calcium hydroxide and hard Coal dust for reduction of sulphur oxide in the combustion process of Coal briquettes
Technical data:	production of 250 t mixture per hour
Coal:	open pit mine Profen



ZEMAG-delivery:

Planning, delivery, assembly, commissioning

2 belt conveyors 800 mm wide
2 intensive mixers
2 tube chain conveyors
3 screw conveyors
silo works 500 m^3, 338 m^3, 11.5 m^3
belt weigher, vessel weigher, dust extraction system, 2 pumps
pneumatic railway and lorry unloading with pneumatic conveyor
bunker with hopper discharge, 2 vessels for milk of lime
construction, steel construction, electro-technics

Offer:	December	1993
Completion:	July	1994
Value:	4. 57 million USD	

褐煤的混合设备（Mumsdorf）

经营者：	MIBRAG Mitteldeutsche Braunkohlengesellschaft mbH
位置：	Mumsdorf/Saxonia-Anhalt/德国
工艺：	破碎的褐煤与氢氧化钙和硬煤尘的两级混合，以便降低褐煤型煤在燃烧过程中硫氧化物的排放量
技术参数：	生产能力 250t/h 混合物
煤：	Profen 露天矿

ZEMAG 提供的有：

计划、供货、安装、调试投产：

2 条运输皮带，带宽 800mm;
2 台强力混合器
2 台刮板运输机
2 台螺旋运输机
500M^3、338M^3、11.5M^3的圆筒仓
皮带称，槽式计量器，粉尘回收系统，2 台用于从带有气动输送装置的火车和货车上卸料的气动输送泵，一个带有料仓卸料器的料仓，2 个用于放置石灰乳的料仓，结构物，钢结构物，电子技术。

开始： 1993年12月
完成： 1994年7月

价格： 457万 美元

Coal Mixing Plant Deuben

Operator:	**Mitteldeutsche Braunkohle AG (MIBRAG)**
Location:	Deuben / Saxonia-Anhalt / Germany
Operation:	Two-step process for mixing crushed raw lignite with calcium hydroxide or calcium carbide and hard Coal dust for reduction of sulphur oxide in the combustion process of Coal briquettes
Technical data:	production of 250 t mixture per hour
Coal:	open pit mine Profen

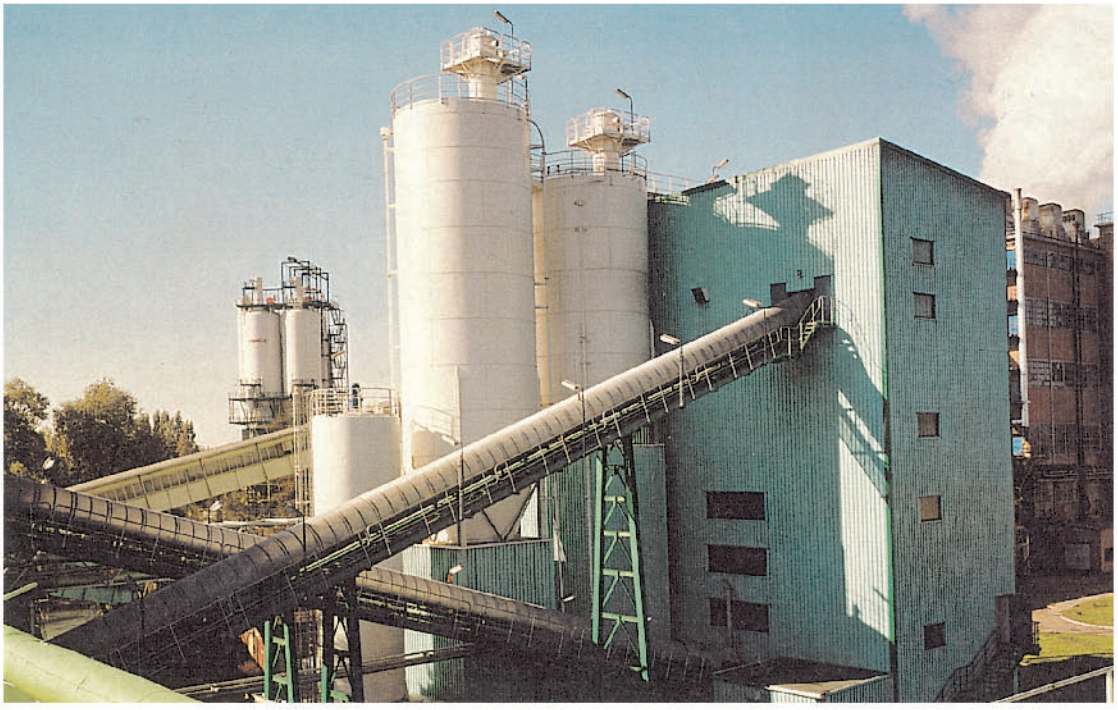

ZEMAG-delivery:

Planning, delivery, assembly, commissioning

2 belt conveyors 1000 mm wide
2 intensive mixers
2 tube chain conveyors
3 screw conveyors
silo works 500 m^3, 338 m^3, 110 m^3, 11.5m^3
belt weigher, vessel weigher, dust extraction system, 2 pumps
pneumatic railway and lorry unloading with pneumatic conveyor,
bunker with hopper discharge, 2 vessels for milk of lime
construction, steel construction, electro-technics

Offer:	August 1993
Completion:	Mai 1994
Value:	4.7 million USD

褐煤的混合设备（Deuben）

经营者：	MIBRAG Mitteldeutsche Braunkohlengesellschaft mbH
位置：	Mumsdorf/Saxonia-Anhalt/德国
工艺：	破碎的褐煤与氢氧化钙或者碳化钙和硬煤尘的两级混合，以便降低褐煤型煤在燃烧过程中硫氧化物的排放量
技术参数：	生产能力 250t/h 混合物
煤：	Profen 露天矿

ZEMAG 提供的有：

计划、供货、安装、调试投产：

2 条运输皮带，带宽 1000mm;
2 台强力混合器
2 台刮板运输机
2 台螺旋运输机
500M^3、338M^3、110M^3、11.5M^3的圆筒仓
皮带称，槽式计量器，粉尘回收系统，2 台用于从带有气动输送装置的火车和货车上卸料的气动输送泵，一个带有料仓卸料器的料仓，2 个用于放置石灰乳的料仓，结构物，钢结构物，电子技术。

开始： 1993年8月
完成： 1994年3月

价格： 470万 美元

2. Machines

for:

Screening

Crushing

Handling

Drying

Compacting

ZEMAG GmbH	Brikettstrangpresse	Bunkerentleerungswagen	Flügelbrecher	Hammermühle	Röhrentrockner	Walzenpresse	Walzenrostsieb	Zweiwalzenbrecher	ZEMAG GmbH
Altsand		■							waste sand
Anthrazit				■		■			anthrazite
Bariumsulfat				■					barium sulfate
Basalt		■							basalt
Branntkalk		■		■					caustic lime
Braunkohlenbriketts		■		■				■	briquettes
Braunkohlenkoks				■			■		low-temperature coke
Braunkohlenteer								■	lignite tar
Brikettabrieb	■			■			■		briquette slack
Düngemittel						■		■	fertilizer
Eisen-Mangan-Erz						■			iron-manganese ore
Gips		■		■		■			gypsum
Gipsstein				■			■		gypsum stone
Glasseideabfälle				■					glass silk spinning waste
Hartbraunkohle trocken	■			■		■		■	dry hard lignite
Holzkohle	■	■		■				■	charcoal
Kalisalz		■		■		■	■	■	potash
Kalischülpen		■							potash peels
Kalkstein		■					■	■	limestone
Kautasitabfälle				■					kautasit waste
Koks		■		■			■	■	coke
Kunststoffmehl		■				■			plastic powder
Kupferschiefererz		■		■					copper shale ore
Mergelton		■						■	marl clay
Müll				■					waste fragmentation
Oxidkeramik		■		■					oxide ceramic material
Plastepulver		■				■			plastic powder
Rohbraunkohle		■	■	■	■	■	■	■	raw lignite
Rohdolomit				■					raw dolomite
Rohphosphat		■		■					raw phosphate
Röstgut				■					calcination material
Sandstein		■		■					sandstone
Schiefer / -splitt				■					slate
Schlackegranulat				■					granulated slag
Schmiedekoks		■							forge coke
Schwelkoks				■					low-temparature coke
Schwerspat				■					heavy spar
Spanplattenabfälle				■					chipboard waste
Steinkohle		■	■	■	■	■	■	■	hard coal
Tonstein		■				■			clay stone
Trockenkohle	■	■		■					dry coal
Weichbraunkohle trocken	■					■	■		dry soft lignite
Xylithaltiges Material				■					material containing xylite
Zementklinker		■							clinker
Ziegelschamotte		■		■					fire brick
	briquette-extrusion press	bunker discharger	blade crusher	hammer mill	tubular dryer	roller press	roller grate screen	double roll crusher	

Legende:

Referenzen 1900-1950	■
Referenzen 1950 - heute	■
Weitere Einsatzvarianten	■

legend:

■	References 1900to 1950
■	references 1950- today
■	more apply variants

List of References

Roller Screens

Units delivered:	**720**
thereof	
Australia	1
Bulgaria	2
China	2
Czechoslovakia	3
Germany	452
Greece	3
Hungary	1
Mozambique	1
Poland	2
Russia	1
USSR	252

Material processed:
coke, contaminated soil, gypsum stone, hard coal, limestone, raw coal, raw lignite, raw salt, waste from briquetting

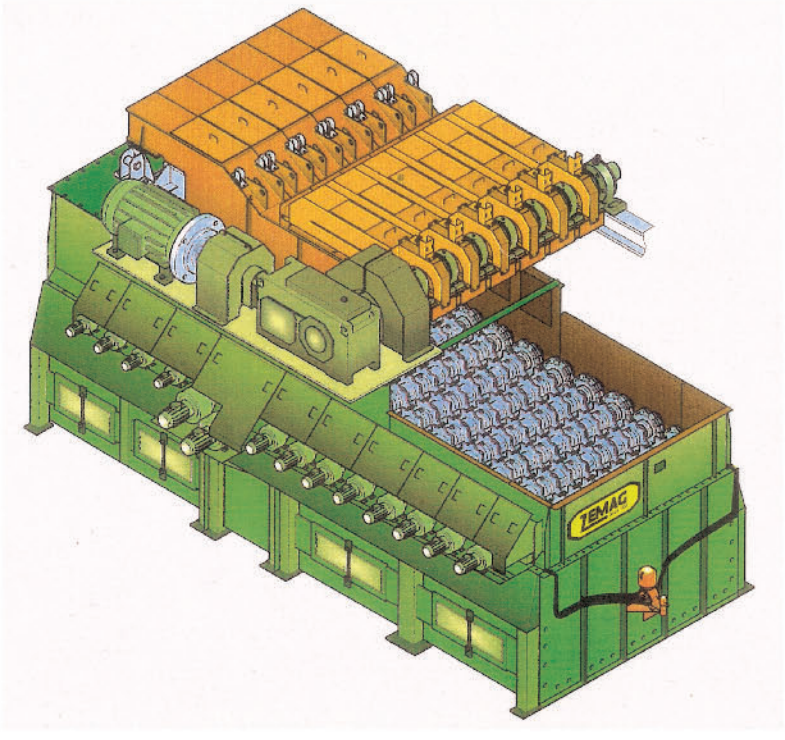

辊轴筛

辊轴筛的生产始于 1932 年。这期间，

720 台辊轴筛和带　　破碎机构的辊轴筛

被生产制造出来。

452 台	德国	欧洲
1 台	澳大利亚	澳洲
2 台	保加利亚	欧洲
2 台	中国	亚洲
3 台	捷克和斯洛伐克共和国	欧洲
3 台	希腊	欧洲
1 台	莫桑比克	非洲
2 台	波兰	欧洲
252 台	独联体	欧洲
1 台	匈牙利	欧洲
1	Russia	

辊轴筛被用于以下物料的筛分：

褐煤原煤
硬煤
钾盐原矿
石灰石
焦炭
石膏
型煤碎屑

List of References

Hammer Mills

Units delivered:	**891**
thereof	
Bulgaria	29
Czechoslovakia	20
Germany	728
Greece	3
Hungary	2
Indonesia	2
Poland	2
Romania	2
USSR	103

Material processed:
anthracite, briquette, chipboard waste, coke, copper slate, dry coal fiber glass, fireclay, gypsum, heavy spar, lignite, lime, limestone, potassium salt, quick lime, raw coal, raw dolomite, raw lime, rock wool sandstone, slag, slate,waste, waste from briquetting,

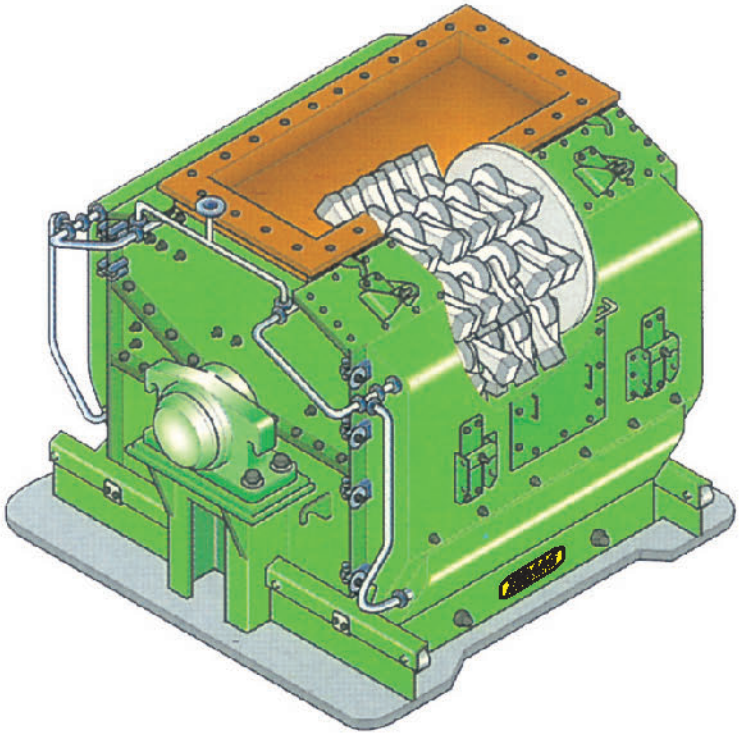

锤式磨煤机

该产品的生产开始于 1928 年。从那时至今，

891 台锤式磨煤机

已经被制造出来并供应给客户和市场。设备的最大生产能力在12 ~ 1400 t/h

728 台	德国	欧洲
29 台	保加利亚	欧洲
20 台	捷克和斯洛伐克共和国	欧洲
3 台	希腊	欧洲
2 台	波兰	欧洲
2 台	马尼亚	欧洲
103 台	独联体	欧洲
2 台	匈牙利	欧洲
2	Indonesia	

直到现在锤式磨煤机已被用于如下物料的破碎：

褐煤原煤	铜页岩矿	型煤和碎型煤
陶瓷	干煤	钾盐矿
硬煤	沙石	石板
含有木屑板的物料	焦炭，半焦	磷酸盐矿的原
耐火砖	石膏，石灰石	白云石
矿 颗粒	废玻璃纤维	苛性石灰
废粗纸板	锻烧料	硫酸钡
无烟煤	废弃的碎片	kautasite waste

List of References

Double Roll Crushers

Units delivered:	**955**
thereof	
Australia	1
Bulgaria	10
China	4
Czechoslovakia	12
Germany	862
Hungary	1
Luxembourg	1
Mozambique	1
Poland	4
USSR	55
Yugoslawia	4

Material processed:
Coal briquette, coke, fertilizer, hard coal, marl clay, potassium salt, raw lignite, tar

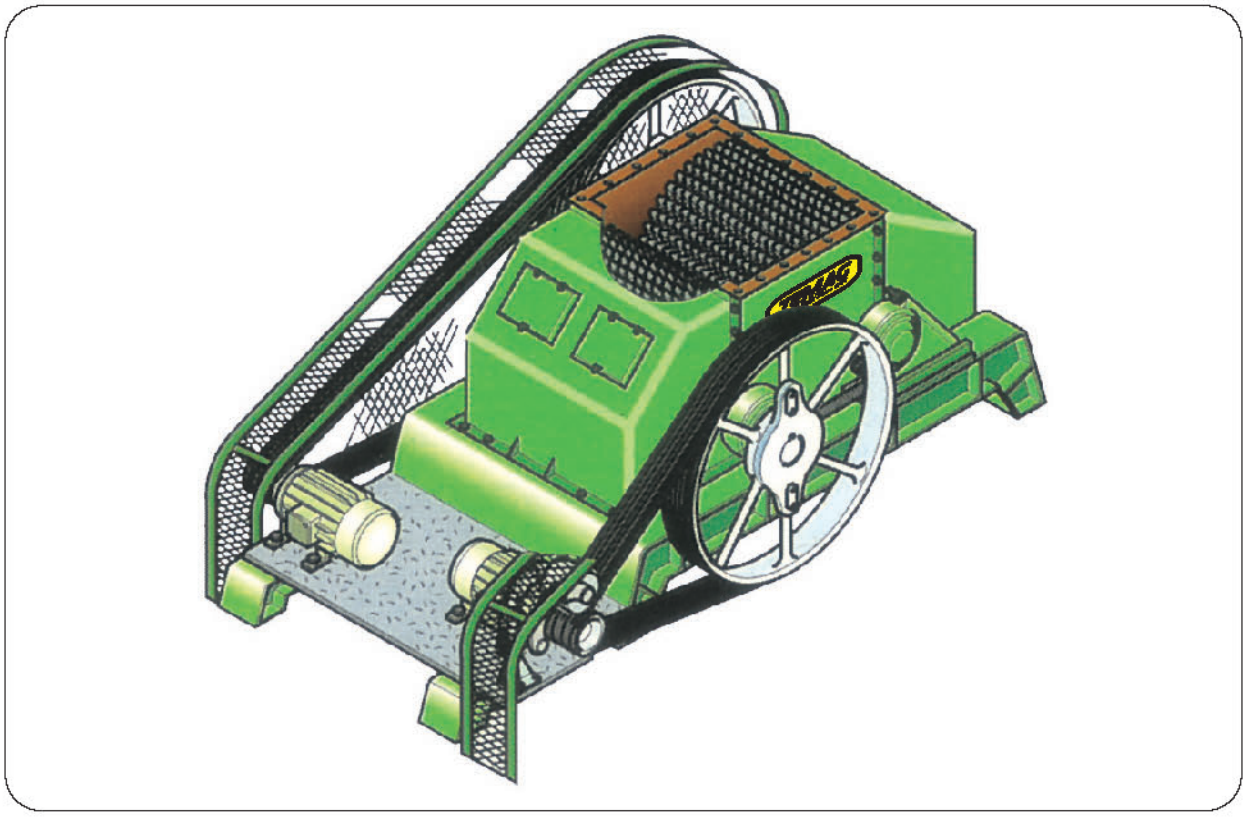

对辊破碎机

对辊破碎机的生产始于 1982 年。从 1928 年至今，

955 台对辊破碎机

已经被生产制造出来并供应给用户。

862 台	德国	欧洲
1 台	澳大利亚	澳洲
10 台	保加利亚	欧洲
4 台	中国	亚洲
12 台	捷克和斯洛伐克共和国	欧洲
4 台	南斯拉夫	欧洲
1 台	卢森堡	欧洲
1 台	莫桑比克	非洲
4 台	波兰	欧洲
55 台	独联体	欧洲
1 台	匈牙利	欧洲

对辊破碎机可以用于如下物料的破碎：

褐煤原煤
焦油
型煤
硬煤
焦炭
化肥
泥灰质粘土
钾盐

List of References

Blade Crushers

Units delivered:	**78**
thereof	
Bulgaria	2
Germany	62
USSR	14

Material processed:
Lignite

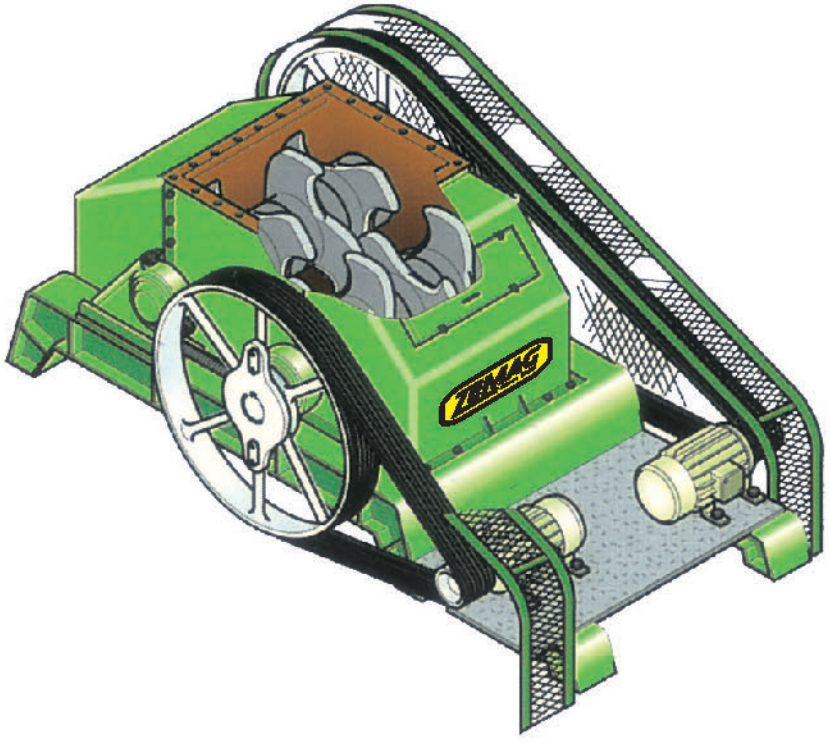

叶片式破碎机

自 1957 年以来，

78 台叶片式破碎机

被生产制造出来，并供应给用户

62 台	德国	欧洲
2 台	保加利亚	欧洲
14 台	独联体	欧洲

叶片式破碎机用于褐煤原煤初加工的粗碎。根据破碎机的尺寸，400 ~ 900mm 的大块可以被破碎，其中也包括冰块的破碎。根据用户的要求，叶片式破碎机的破碎叶片直径分别有 630mm，1000mm，1250mm 几种。

List of References

Paddle Feeders

Units delivered:	**433**
thereof	
Bulgaria	8
Cuba	7
Germany	354
Greece	15
Hungary	1
Mozambique	1
Poland	11
Syria	26
Tunisia	8
Yugoslavia	2

Material processed:
Lignite, limestone, basalt, clinker, sandstone, claystone, marl

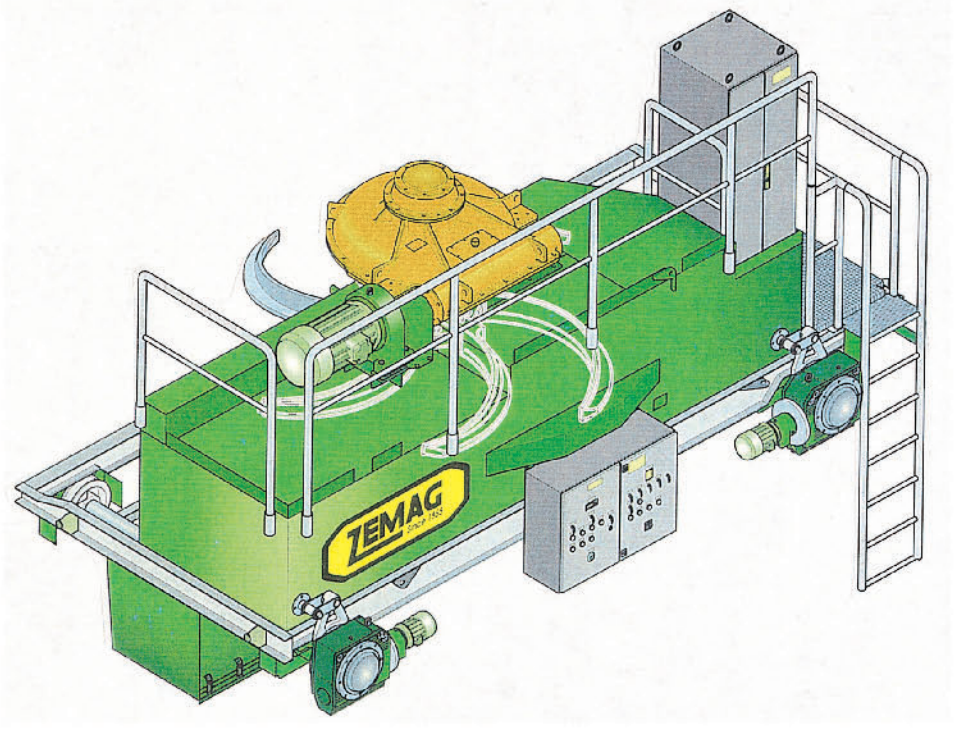

料仓卸料器

433 台轮式料仓卸料器

被生产制造和供给我们的用户。

354 台	德国	欧洲
7 台	古巴	美洲
26 台	叙利亚	亚洲
8 台	突尼斯	非洲
2	Yugoslavia	
8	Bulgaria	
15	Greece	
1	Hungary	
1	Moozambique	
11	Poland	

轮式料仓卸料器可被用于如下场合：

褐煤
石灰石
砂石
粘土
水泥熟料
玄武岩
泥灰岩

List of References

Tubular Dryers

Units delivered:	**701**
thereof	
Australia	12
Bulgaria	24
Czechoslovakia	24
Germany	496
Hungary	2
USSR	143

Material processed:
Lignite, subbituminous coal, grain, peat

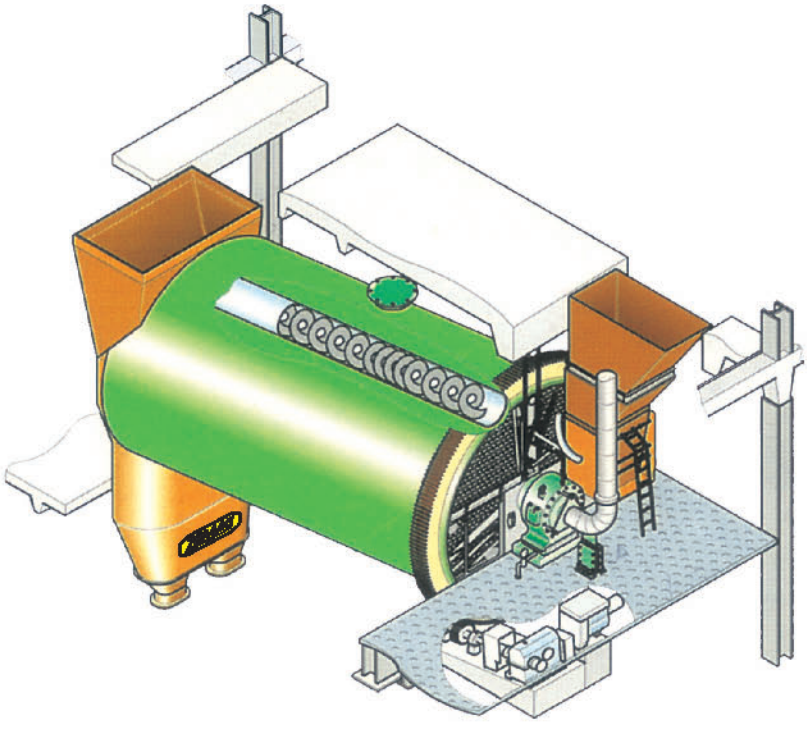

筒式干燥机

传统产品滚筒式干燥机的生产开始于 1900 年。从那时至今，

701 台轮式料仓卸料器

已经被制造出来并供应给客户。

496 台	德国	欧洲
12 台	澳大利亚	澳洲
24 台	保加利亚	欧洲
143 台	独联体	欧洲
2 台	匈牙利	欧洲
24	Czechoslowakia	

含水大约 50 ~ 60%的待加工的褐煤在滚筒干燥机中干燥到含水 10 ~ 20%。ZEMAG 提供的滚筒干燥机的公称尺寸为 3x7米，3 x 8米，4 x 8米 5 x 8米。公称尺寸中的滚筒直径和长度均以米为单位。根据不同的公称尺寸，设备的生产能力在每小时 7 ~ 26 吨干煤。

List of References

Roll Presses

Units delivered:	**185**
thereof	
China	1
Germany	29
Poland	6
Romania	2
USSR	147

Material processed:
potassium salt, salt, coal, kaolin, copper ore, semi-coke, coke

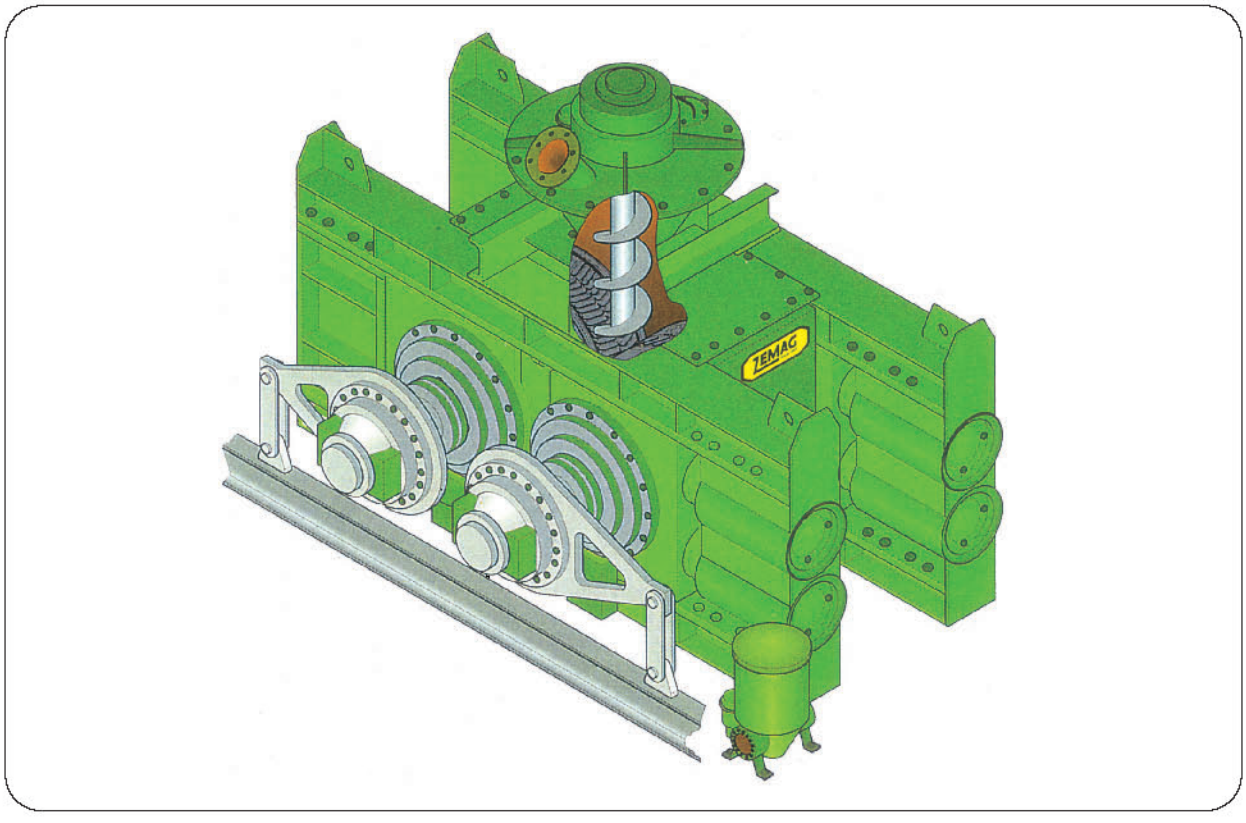

对辊式高压成型机

对辊式高压成型机的生产始于 1957 年。在这期间，

185 台对辊式高压成型机

被生产制造出来并供应给用户。

29 台	德国	欧洲
1 台	中国	亚洲
6 台	波兰	欧洲
2 台	马尼亚	欧洲
147 台	独联体	欧洲

对辊式高压成型机的对辊的供货分为光辊式、带型模式或者通用设计式三种不同的类型。该设备通常用于在无粘结剂的情况下粉料和煤的压块（成型）。

List of References

Ram Extrusion Presses

Units delivered:	**1635**
thereof	
Australia	12
Bulgaria	97
Czechoslovakia	27
Germany	1404
Italy	4
Poland	5
USSR	86

Material processed:
Lignite

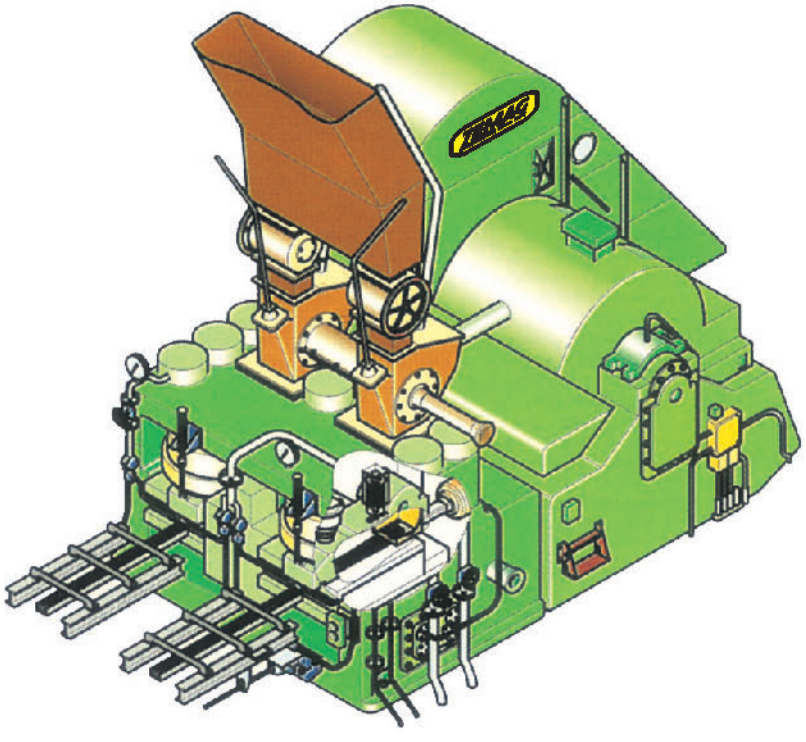

挤压式型煤成型机

本公司在挤压式型煤成型机的设计方面已经具有 100 多年的以验。1855 年，第一台挤 压式型煤成型机即被制造出来。从那时至今，已经制造了

1635 台挤压式型煤成型机

1404 台	德国	欧洲
12 台	澳大利亚	澳洲
97 台	保加利亚	欧洲
27 台	捷克斯洛伐克共和国	欧洲
4 台	意大利	欧洲
5 台	波兰	欧洲
86 台	独联体	欧洲

传动杆式型煤挤压成型机更适于用已经加工、干燥后的褐煤或者类似的物料生产型煤的型煤厂。双联杆式型煤挤压式成型机更适合于用已经加工、干燥后的硬褐煤生产型煤的型煤厂。

List of References

Oscillating Screens

Units delivered:	**1381**
thereof	
Bulgaria	35
China	2
France	1
Germany	874
Hungary	4
Korea	2
Mozambique	3
USSR	460

Material processed:
hard coal, charcoal, limestone, coke, granite, potash granulate, sand, raw lignite, iron ore, potassium chloride, fertilizer, copper ore, soda, zinc dust, urea, pills, raw sulphur gravel, paborate, plastic powder,...

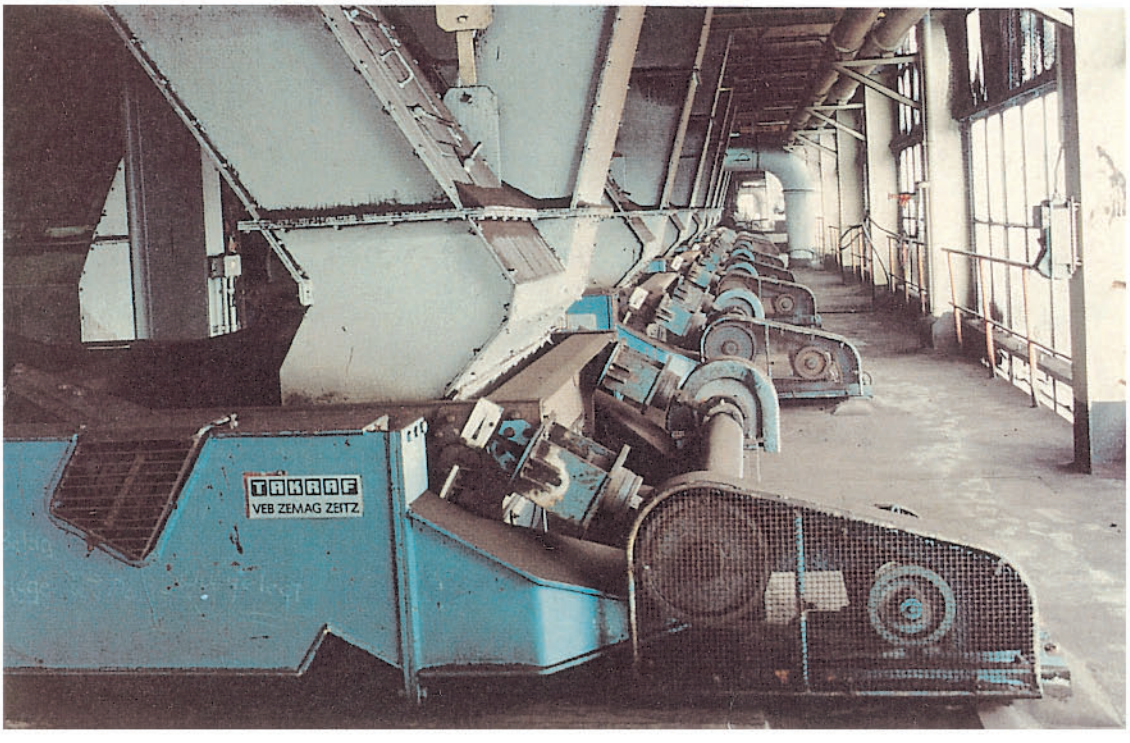

圆形振动筛分机

传统产品圆形振动筛分机的生产始于 1982 年。在 1982 年到 1991 年期间，

1381 台圆形振动筛分机

被生产制造出来，并销售给用户。

874 台	德国	欧洲
35 台	保加利亚	欧洲
2 台	中国	亚洲
2 台	韩国	亚洲
3 台	莫桑比克	非洲
460 台	独联体	欧洲
4 台	匈牙利	欧洲
1	France	

圆形振动筛可以用于以下物料的筛分：

褐煤原煤	半焦	塑料粉沫
焦炭	含木屑的纸板	软木片
硬煤	锯末	碳
纸纤维	工业型煤	石灰石
褐煤焦	碎砖	各式各样花岗岩
锻造焦	碎页岩	钾盐颗粒
铁路路基碎石	废砂、圆球型砂	钾盐碎片
磁铁矿	块状和粉装的绿化钾	石英砂
化肥	铜矿石	碳酸钠
锌粉	尿素	闪锌矿
药丸	硫酸盐原矿	洗粉末
paborate		

试验设备

ZEMAG 公司可以提供如下服务：

破碎、筛分、混合、干燥、成型、压块试验。

ZEMAG 公司在选煤、型煤和粉料压块领域有仅拥有许多长期的实践经验，而且能够与客户密切合作，在公司自己的试验设备上进行试验研究。

公司的试验设备使得能够用客户提供的小规模的试样（200kg ~ 2t）进行试验研究。在这些试验设备上的试验结果，可以迅速得出能否进行大规模应用的结论。

试验设备主要用于粉状和可流动的工农业产品的物理加工。

适合上面提到的加工设备如下：

破碎：	反击式锤磨机
筛分：	圆振动筛
混合：	棒式混料机
干燥：	烘箱
压块、成型：	多用途成型机
	试验用对辊成型机
	通用式对辊成型机

与物料和加工参数有关的测量设备和仪器确保了产品质量的可靠性和可重现性。在开发新的工艺的时候，公司与 Freiberg，技术大学进行了非常密切的合作，使得公司能够努力提高最终产品的质量并努力做到提高经济效益和保护环境。

加工工程、机器和工厂建设--ZEMAG
公司将努力解决客户　到的技术问题

ZEMAG

Testing Facilities

Crushing, classifying, mixing, drying, briquetting and compacting tests offered by ZEMAG as service

ZEMAG GmbH has not only gained many practical experience over a long time in the fields of preparation, briquetting and compacting of bulk materials, but offers also to carry out tests in co-operation with our customers in the factory-owned testing facilities.
Our tesring facilities enable us to investigate, to a small scale, 100 kg to 2 t samples supplied by the customers. Immediate conclusions can be drawn from the tests carried out in these facilities to large-scale applications.
The facilities serve mainly to process bulky and flowable industrial and agricultural products by physical methods.

The technological equipment available for the above-mentioned process stages is as follows:

Crushing:	**Impact hammer mill**
Classifying:	**Circular vibratory screen**
Mixing:	**Plough-type mixer**
Drying:	**Drying oven**
Compacting:	**Multi-purpose press**
	Laboratory roll press
	Universal roll press

Measuring instruments for the relevant material and process parameters are available and serve to guarantee a reliable and reproducible product quality. When developing new processes in very close co-operation with the Technical University (BA) of Freiberg, we are endeavoured to increase the quality of the final product and to comply both with the requirements of economy and environmental protection.

Process engineering, machine and plant construction-ZEMAG offers technical solutions for your specific problem.

Kopie

Germanischer Lloyd
Certification GmbH

CERTIFICATE

The Germanischer Lloyd Certification GmbH, 20459 Hamburg,
herewith certifies that the company

ZEMAG GmbH

Paul-Rohland-Straße 1, D-06712 Zeitz

has established and maintains a Quality Management System relevant for

Planning, Design/Development, Manufacturing, Assembling and After Sales Service of Coal Refining Plants, Coaling Plants for Power Stations, Potash Granulating Plants

Germanischer Lloyd Certification GmbH has audited the company. Evidence was provided that the Quality Management System fulfills the requirements of the following standard:

DIN EN ISO 9001
edition: 08/1994

The validity of this certificate is subject to the company applying and maintaining its Quality Management System in accordance with the standard indicated. This will be monitored by Germanischer Lloyd Certification GmbH.

The certificate is valid until December 06, 2000

Hamburg, January 04, 1999

Certificate no. **QS-267 HH**

GERMANISCHER LLOYD CERTIFICATION
GL QUALITY MANAGEMENT SYSTEMS

Deutscher Akkreditierungs Rat
DAR

TGA-ZM-07-91-00

(Dr. Weber)

(K.-P. Schröder)

上海泽玛克敏达机械设备有限公司
Shanghai Zemag Mindac Machinery Equipment Co., Ltd.

上海地址：上海浦东新区浦东大道138号永华大厦23楼A座
邮编：200120
电话：0086 21 5887 7153　13816767008
传真：0086 21 5887 4764
电子信箱：minyanfu@mindac.com
网址：www.mindac.com

德国泽玛克机械制造有限公司
ZEMAG Maschinenbau GmbH

Add: Dr.-Berglus-Strasse 17, 06729 Elsteraue/
OT Troeglitz, Industriesprk Zeitz, Germany
Tel.: 0049 3441 842840
Fax: 0049 3441 842834
Email: kbrandt@zemag-zeitz.com
Web site: www.zemag-zeitz.com

Zertifiziert nach
DIN EN ISO 9001
Zertifikat-Nr.:
QS-267 HH

Certified in accordance
with ISO 9001
Certificate no.:
QS-267 HH
Accredited
by RvC and TGA